CCM-01 220V

BOMBAS: BRL-01 (N=1)
BRL-02 (N=2)

DIAGRAMA FUNCIONAL TÍPICO

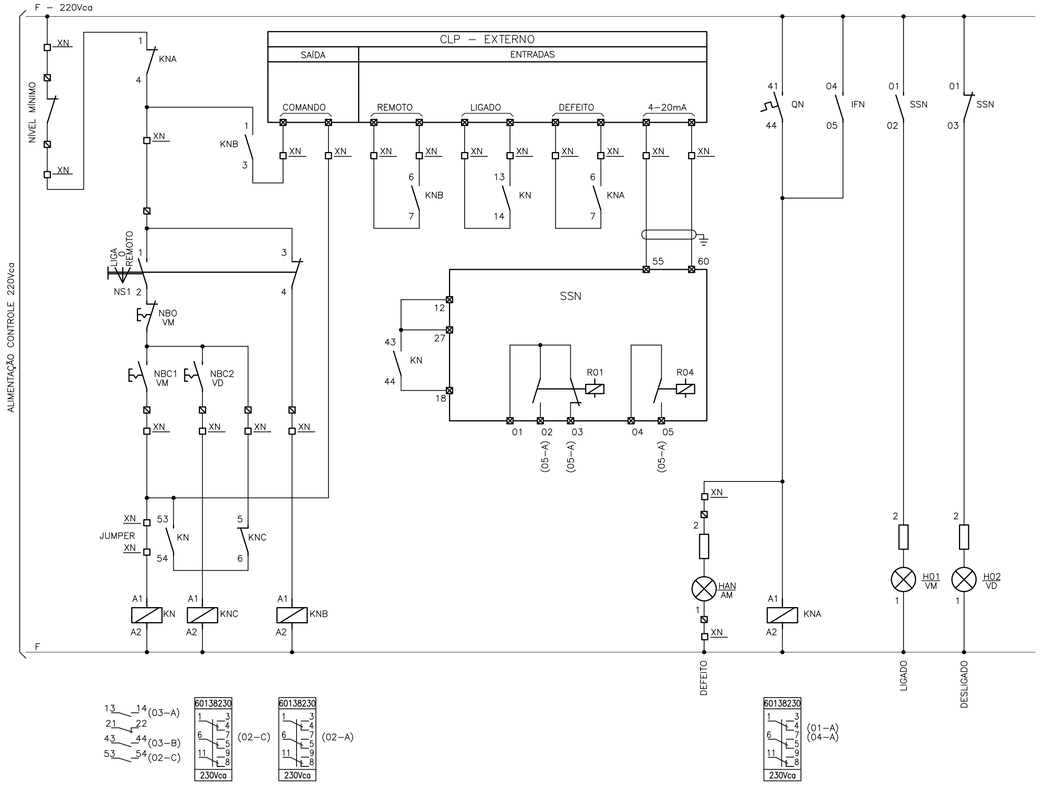

CCM-01 220V

VÁLVULA MOTORIZADA: VS-01 (N=3)
VS-02 (N=9)

DIAGRAMA FUNCIONAL TÍPICO

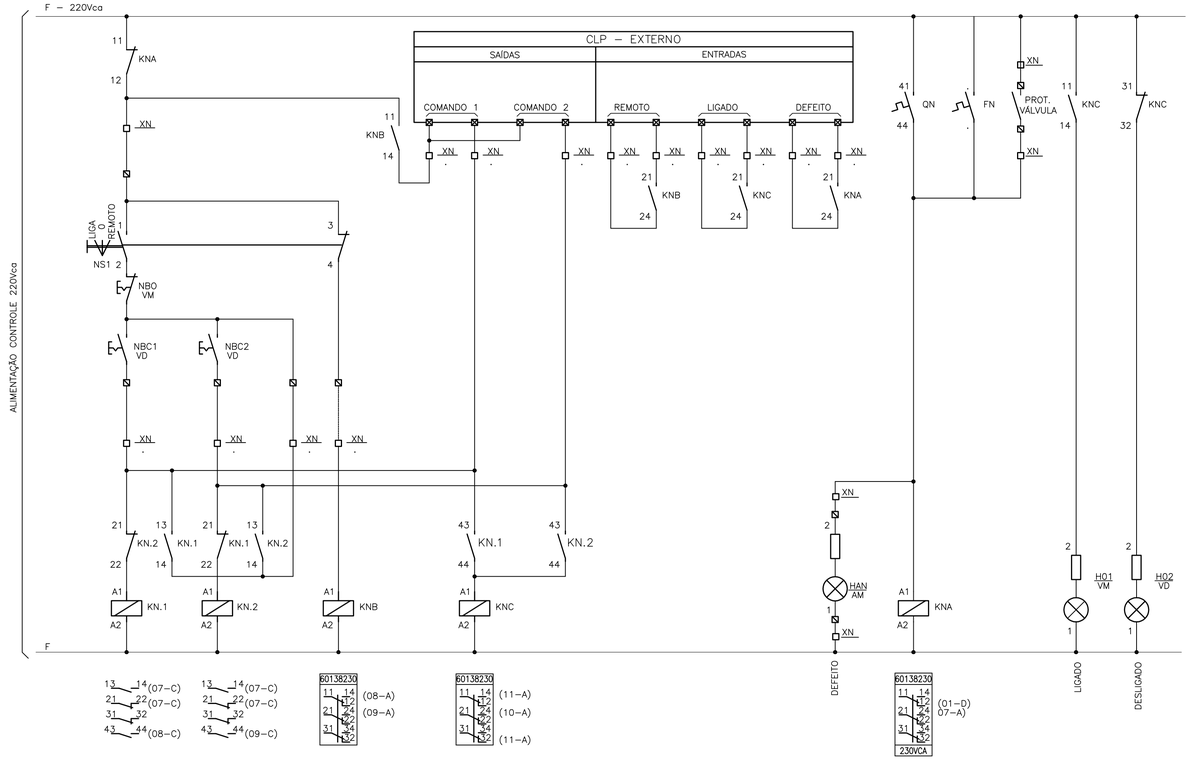

SÍMBOLOS E LEGENDA

- BORNE TERMINAL
- K1A BOBINA RELE TRIPOLAR
- SINALEIRO TIPO LED
- KN BOBINA CONTATOR TRIPOLAR
- XN BORNE DO CCM
- BOTÃO DE IMPULSO
- COMUTADOR COM KNOB CURTO

N - INDICE DO DISPOSITIVO CONFORME DIAGRAMA UNIFILAR

PROGRAMAÇÃO CONTATOS-CHAVES NS1

DESCRIÇÃO	COMPOSTO POR	LIGA	DESLIGA	REMOTO
1NA+1NF	(1x) 120NA + (1x) 120NF	1 3 / 2 4	1 3 / 2 4	1 3 / 2 4

NOTAS

A NUMERAÇÃO DOS BORNES DOS COMPONENTES É INDICATIVA, DEVENDO O FORNECEDOR INDICAR EM SEUS DESENHOS A NUMERAÇÃO DOS BORNES CORRESPONDENTES AOS COMPONENTES UTILIZADOS.

NÚMEROS	TÍTULOS	Nº	LOCAL	DISCRIMINAÇÃO	DES.	DIV.	GER.	DATA
PRINCIPAIS DESENHOS DE REFERÊNCIA		REVISÃO						

CANCELA E SUBSTITUI O DESENHO NÚMERO:

CANCELADO E SUBSTITUÍDO PELO DESENHO NÚMERO:

CENTRO DE DOCUMENTAÇÃO
RECEBIDO: / /
Nº DOC.: ASS.:
APROVAÇÃO CESAN:
ASS.: MATR.:
UNID.: DATA: / /
ESTA APROVAÇÃO NAO ISENTA A CONTRATADA DE SUAS RESPONSABILIDADES LEGAIS.

EMITENTE: Consórcio enger Etep
PROJETADO: MARIO LABEGALINI
COORDENADOR: ARTUR NEVES
CREA: 156293/D REGIÃO: SP
CREA: 15552/78 REGIÃO: ES
DESENHO: ELIANE AMITE
N° DES. PROJETISTA: CEEAL.DS.09.E.TE.011/00
DATA: /11/2007
RESPONSÁVEL TÉCNICO: JAIR A. DA SILVA PRADO
CREA: 45868/D REGIÃO: SP ART N°: DATA: / /
RESPONSÁVEL TÉCNICO: EDUARDO SOUZA DE CARVALHO
CREA: 083634/D REGIÃO: SP ART N°: DATA: / /

PROJETO ÁGUAS LIMPAS

EMISSÃO CESAN	DATAS
VERIFICADO: ENG° AFONSO CELSO DE OLIVEIRA	/ /
DIVISÃO: ENG° SERGIO F. MEYRELLES	/ /
GERÊNCIA: ENG° JOSÉ CARLOS DALBEM	/ /

CESAN Qualidade em Saneamento

MUNICÍPIO: VIANA | DISTRITO: | BAIRRO: SANTO AGOSTINHO

NOME DO EMPREENDIMENTO:
PROJETO 09 - IMPLANTAÇÃO DO SIST. DE ESGOTAMENTO SANITÁRIO DE VIANA-CENTRO

TÍTULO: ESTAÇÃO DE TRATAMENTO DE ESGOTOS DE VIANA - ETE VIANA
CCM-01 220V
DIAGRAMA FUNCIONAL

ESCALA: | FOLHA: 11 / 13 | Nº CESAN A-048-000-92-6-XX-023 | REV: 0